К50-97 ЕВАЯ.673541.054 ТУ

ОКСИДНО-ЭЛЕКТРОЛИТИЧЕСКИЙ АЛЮМИНИЕВЫЙ КОНДЕНСАТОР

elecond-market@elcudm.ru
+7 (34147) 4-25-01

ВНЕСЕНО В РЕЕСТР МИНПРОМТОРГА

Полярные, постоянной ёмкости, чип-исполнения. Предназначены для внутреннего монтажа с требованиями стойкости к повышенной влажности воздуха 98% при температурах 25°С. Уплотнённые. Неизолированные.

Конденсаторы стойкие к воздействию механических, климатических и биологических факторов, со значением характеристик, соответствующих группе унифицированного исполнения УХЛ 5.1 ГОСТ 15150 с уточнениями в ЕВАЯ.673541.054 ТУ.

ОСНОВНЫЕ ТЕХНИЧЕСКИЕ ДАННЫЕ

Наименование	Значение
Номинальное напряжение, В	6.3...450
Номинальная ёмкость, мкФ	1...10 000
Допускаемое отклонение ёмкости (25 °С, 50 Гц), %	+50 -20; ±20
Повышенная температура среды Токр, максимальное значение при эксплуатации, °С	+105
Пониженная температура среды Токр, минимальное значение при эксплуатации, °С	-60

ВНЕШНИЙ ВИД КОНДЕНСАТОРОВ

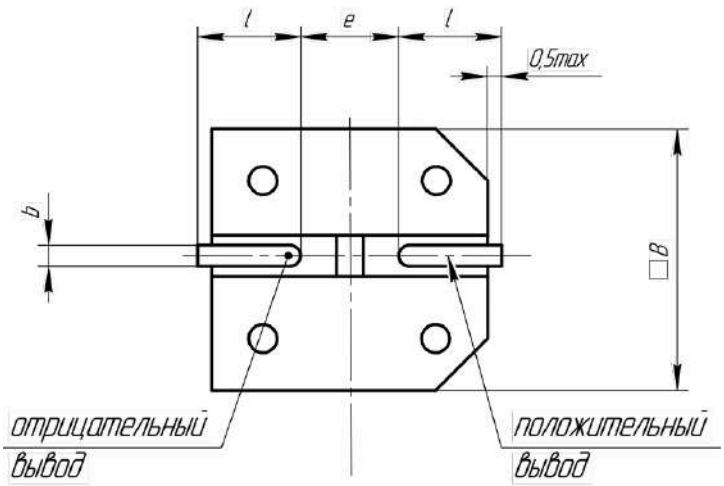

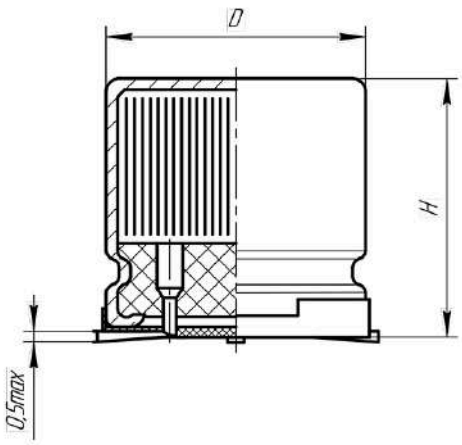

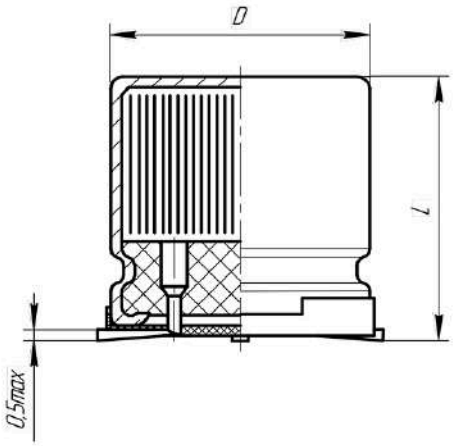

ГАБАРИТНЫЕ РАЗМЕРЫ К50-97

D	H	e	l	B	b	Маркировка, вид
4.0	5.4	1.0	1.8	4.3	0.65	А
5.0	5.4	1.3	2.1	5.3	0.65	А
6.3	5.4	1.8	2.4	6.6	0.65	А
6.3	7.7	1.8	2.4	6.6	0.65	А
8.0	10.2	3.1	3.1	8.3	0.9	А
10.0	10.0	3.1	3.4	10.3	0.8	Б
12.5	13.5	4	5.0	13.6	1.2	Б
12.5	16	4	5.0	13.6	1.2	Б
16.0	16.5	4	5.6	17.1	1.2	Б
18.0	16.5	6.3	6.6	19.1	1.2	Б
18.0	23.5	6.3	6.6	19.1	1.2	Б

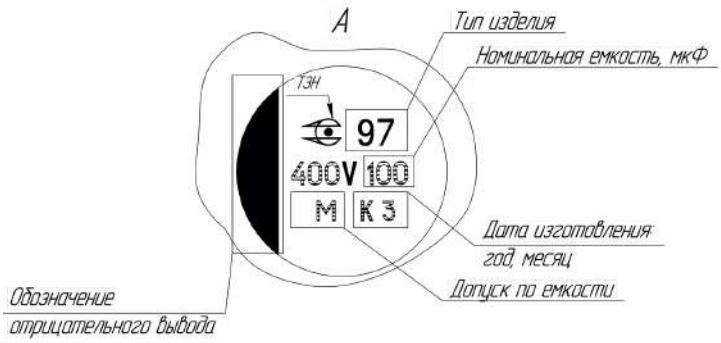

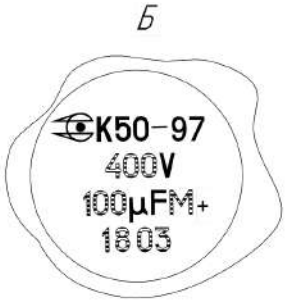

ГАБАРИТНЫЕ РАЗМЕРЫ К50-97а

D, мм	L, мм	e, мм	l, мм	B, мм	b, мм	Маркировка, вид
6.3	6.1	1.8	2.4	6.6	0.65	Г
6.3	8.0	1.8	2.4	6.6	0.65	Г
8.0	10.5	3.1	3.1	8.3	0.9	Г
10.0	10.5	4	3.4	10.3	0.8	Г
12.5	13.8	4	5.0	13.6	1.2	Г
16.0	16.8	6.3	5.6	17.1	1.2	Д
18.0	16.8	6.3	6.6	19.1	1.2	Д

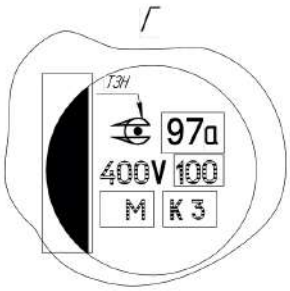

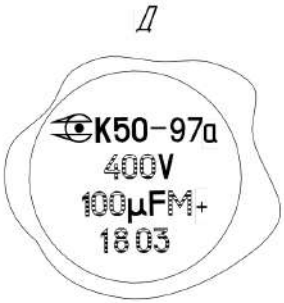

ПРОФИЛЬ ПАЙКИ ДЛЯ КОНДЕНСАТОРОВ К50-97а В КОНВЕКЦИОННЫХ ПЕЧАХ

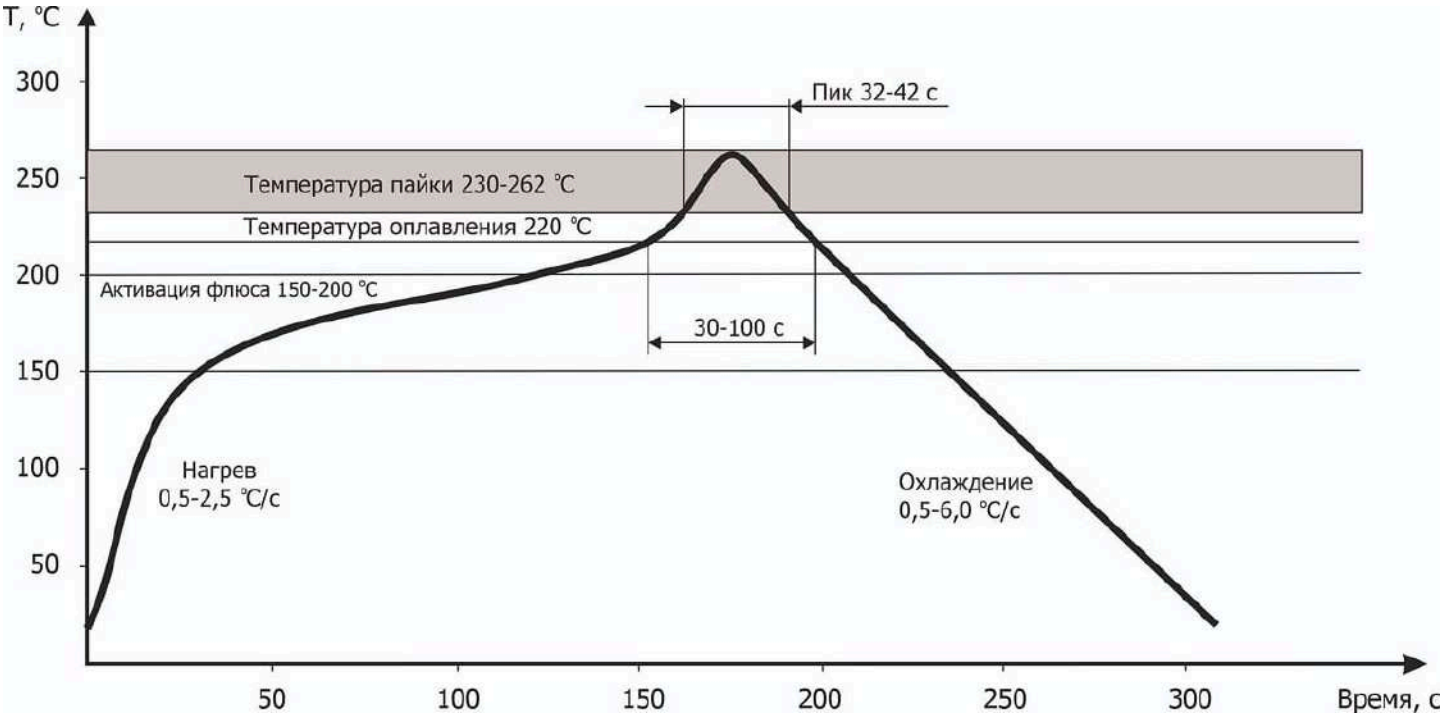

НОМИНАЛЫ КОНДЕНСАТОРА К50-97

Uном, В	6.3	10	16	25	35	40	50	63	100	160	250	315	350	400	450
Сном, мкФ															
1							✓	✓							
2.2						✓	✓	✓							
3.3					✓	✓	✓	✓	✓				✓	✓	✓
4.7				✓	✓	✓	✓	✓	✓	✓		✓	✓	✓	✓
10			✓	✓	✓	✓	✓	✓	✓	✓	✓	✓	✓	✓	✓
22	✓	✓	✓	✓	✓	✓	✓	✓	✓	✓	✓	✓	✓	✓	✓
33	✓	✓	✓	✓	✓	✓	✓	✓	✓	✓	✓	✓	✓	✓	
47	✓	✓	✓	✓	✓	✓	✓	✓	✓	✓	✓				
100	✓	✓	✓	✓	✓	✓	✓	✓	✓						
220	✓	✓	✓	✓	✓	✓	✓	✓	✓						
330	✓	✓	✓	✓	✓	✓	✓	✓	✓						
470	✓	✓	✓	✓	✓	✓	✓	✓							
1 000	✓	✓	✓	✓	✓	✓	✓								
2 200	✓	✓	✓	✓	✓	✓									
3 300	✓	✓	✓	✓	✓										
4 700	✓	✓	✓												
10 000	✓														

НОМИНАЛЫ КОНДЕНСАТОРА К50-97а

Uном, В	6,3	10	16	25	35	40	50	63
Сном, мкФ								
33					✓			
47					✓		✓	
100			✓	✓	✓			✓
220				✓	✓		✓	
330				✓	✓	✓		
470	✓	✓	✓	✓			✓	
1000		✓					✓	

ЗНАЧЕНИЯ ЭЛЕКТРИЧЕСКИХ ПАРАМЕТРОВ КОНДЕНСАТОРОВ К50-97 ПРИ ПОСТАВКЕ

Uном, В	Сном, мкФ	tg δ, % 25°C, 50Гц	Iут, мкА 25°C	Z, Ом 25°C	Rэкв, Ом 25°C, 100Гц	Iном, мА 100°C, 50Гц	Iном, мА 105°C, 50Гц	Габарит, мм D x H	Масса, г
6.3	22	70	1	8.19	40.95	127.2	122.1	4 x 5.4	0.38
6.3	33	70	7.2	7.152	35.76	192.5	184.8	4 x 5.4	0.38
6.3	47	70	9.8	6.452	32.26	148.4	142.5	4 x 5.4	0.38
6.3	100	70	24	4.564	22.82	490.4	470.8	5 x 5.4	0.52
6.3	220	70	51.6	2.568	12.84	602.1	578	6.3 x 5.4	0.65
6.3	330	70	72.4	0.968	2.84	659.6	633.2	6.3 x 7.7	0.85
6.3	470	70	102.8	0.658	1.29	689	661.4	8 x 10.2	1.35
6.3	1000	70	2100	0.3	0.5	698	670.1	8 x 10.2	1.35
6.3	2200	70	139	1.1	1.2	384	368.6	12.5 x 13.5	11.24
6.3	3300	70	208	0.96	0.98	385	369.6	12.5 x 13.5	11.24
6.3	4700	70	297	0.93	0.94	400	384	16 x 16.5	13.56
6.3	10000	70	630	0.88	0.9	546	524.2	18 x 16.5	14.47
10	22	60	8.6	11.369	56.845	125.4	120.4	4 x 5.4	0.38
10	33	60	12.9	8.564	42.82	189.8	182.2	4 x 5.4	0.38
10	47	60	21.1	7.123	35.615	146.2	140.4	5 x 5.4	0.52
10	100	60	54	6.214	31.07	483.4	464.1	5 x 5.4	0.52
10	220	60	96	2.147	10.735	593.5	569.8	6.3 x 7.7	0.85
10	330	60	129	1.456	7.28	650.1	624.1	8 x 10.2	1.35
10	470	60	161	0.671	3.355	675	648	8 x 10.2	1.35
10	1000	35	100	1.4	1.5	298	286.1	10 x 10	10.46
10	2200	35	220	1.1	1.2	385	369.6	12.5 x 13.5	11.24
10	3300	35	330	0.98	1	535	513.6	16 x 16.5	13.56
10	4700	35	470	0.87	0.9	630	604.8	16 x 16.5	13.56
16	10	40	7.8	16.25	81.25	59.6	57.2	4 x 5.4	0.38
16	22	40	20.6	14.327	71.635	118.1	113.4	4 x 5.4	0.38
16	33	40	35.8	10.147	50.735	178.8	171.6	5 x 5.4	0.52
16	47	40	52.6	9.987	49.935	137.8	132.3	5 x 5.4	0.52
16	100	40	98	8.748	43.74	455.4	437.2	6.3 x 5.4	0.52
16	220	40	195.6	6.458	32.29	559.1	536.7	6.3 x 7.7	0.85
16	330	40	239	3.256	16.28	612.5	588	8 x 10.2	1.35
16	470	40	361	0.912	4.56	635	609.6	8 x 10.2	1.35
16	1000	25	160	1.5	1.6	315	302.4	12.5 x 13.5	11.24
16	2200	25	352	1.1	1.3	500	480	16 x 16.5	13.56

Uном, В	Сном, мкФ	tg δ, % 25°C, 50Гц	Iут, мкА 25°C	Z, Ом 25°C	Rэкв, Ом 25°C, 100Гц	Iном, мА 100°C, 50Гц	Iном, мА 105°C, 50Гц	Габарит, мм D x H	Масса, г
16	3300	25	528	0.98	1.1	630	604.8	16 x 16.5	13.56
16	4700	25	752	0.8	0.98	721	692.2	18 x 16.5	14.47
25	4.7	35	6.5	24	120	15.8	15.2	4 x 5.4	0.38
25	10	35	17.5	21.254	106.27	57.8	55.5	4 x 5.4	0.38
25	22	35	36.5	15.745	78.725	114.5	109.9	5 x 5.4	0.52
25	33	35	54.8	12.896	64.48	173.3	166.4	5 x 5.4	0.52
25	47	35	85.3	10.658	53.29	133.5	128.2	6.3 x 5.4	0.65
25	100	35	175	9.123	45.615	441.4	423.7	6.3 x 7.7	0.85
25	220	35	300.5	7.265	36.325	541.9	520.2	8 x 10.2	1.35
25	330	35	495.6	4.843	24.215	593.6	569.9	8 x 10.2	1.35
25	470	20	118	1.9	2	298	286.1	10 x 10	1.72
25	1000	20	250	1.75	1.8	385	369.6	12.5 x 13.5	11.24
25	2200	20	550	1.44	1.5	630	604.8	16 x 16.5	13.56
25	3300	20	825	0.9	1.1	721	692.2	18 x 16.5	14.47
35	3.3	25	5.5	28	140	6	5.8	4 x 5.4	0.38
35	4.7	25	10.5	26	130	15	14.4	4 x 5.4	0.38
35	10	25	20.5	23.147	115.735	55	52.8	4 x 5.4	0.38
35	22	25	43.1	17.698	88.49	109	104.6	5 x 5.4	0.52
35	33	25	84.6	14.256	71.28	165	158.4	5 x 5.4	0.52
35	47	25	109.3	11.033	55.165	127.2	122.1	6.3 x 5.4	0.65
35	100	25	305	10.324	51.62	420.3	403.5	6.3 x 7.7	0.85
35	220	25	531	8.789	43.945	516.1	495.5	8 x 10.2	1.35
35	330	25	1494	5.547	27.735	565.3	542.7	10 x 10	1.72
35	470	25	1650.2	1.247	6.235	608.3	584	12.5 x 13.5	3.75
35	1000	25	2200	0.118	0.59	700	672	16 x 16.5	8.5
35	2200	25	2600	0.99	0.19	940	902	18 x 16.5	9.35
35	3300	25	3690	0.95	1.17	1200	1152	18 x 23.5	11.24
40	2.2	25	4.5	30	150	6	5.8	4 x 5.4	0.38
40	3.3	25	8.5	29.125	145.625	6.2	6	4 x 5.4	0.38
40	4.7	25	18.5	27.564	137.82	14.8	14.2	4 x 5.4	0.38
40	10	25	32	24.156	120.78	54.1	51.9	5 x 5.4	0.52
40	22	25	76.4	18.011	90.055	107.2	102.9	6.3 x 5.4	0.65
40	33	25	99.6	15.745	78.745	162.3	155.8	6.3 x 5.4	0.52
40	47	25	156.4	12.564	62.82	125	120	6.3 x 7.7	0.52

Uном, В	Сном, мкФ	tg δ, % 25°C, 50Гц	Iут, мкА 25°C	Z, Ом 25°C	Rэкв, Ом 25°C, 100Гц	Iном, мА 100°C, 50Гц	Iном, мА 105°C, 50Гц	Габарит, мм D x H	Масса, г
40	100	25	320	11.856	59.28	413.3	396.8	8 x 10.2	1.35
40	220	25	615	9.305	46.525	507.5	487.2	8 x 10.2	1.35
40	330	25	132	5.3	5.5	298	286.1	10 x 10	10.46
40	470	25	188	4.8	5	385	369.6	12.5 x 13.5	11.24
40	1000	25	400	4.7	4.8	735	705.6	16 x 16.5	13.56
40	2200	25	880	3.8	4.5	432	414.7	18 x 16.5	14.47
50	1	25	4	32	160	6	5.8	4 x 5.4	0.38
50	2.2	25	12.5	31	155	6.5	6.2	4 x 5.4	0.38
50	3.3	25	21.9	30	150	7.2	6.9	4 x 5.4	0.38
50	4.7	25	37.1	28.289	141.445	14.3	13.7	4 x 5.4	0.38
50	10	25	65.4	26.114	130.57	52.3	50.2	6.3 x 5.4	0.65
50	22	15	93	22.475	112.375	103.6	99.5	6.3 x 7.7	0.82
50	33	15	149.5	17.564	87.82	156.8	150.5	6.3 x 7.7	0.82
50	47	15	370.5	14.231	71.155	120.8	116	8 x 10.2	1.35
50	100	15	650	12.587	62.935	399.3	383.3	10 x 10	1.72
50	220	15	730	10.897	54.485	490.3	470.7	12.5 x 13.5	3.75
50	330	15	1595	8.222	41.11	537.1	515.6	12.5 x 16	5.37
50	470	15	1850	3.587	17.935	571	548.2	16 x 16.5	8.5
50	1000	15	2200	0.17	0.5	743	713	18 x 16.5	11.3
63	1	25	8	36	180	6	5.8	4 x 5.4	0.38
63	2.2	25	16.2	34	170	6.5	6.2	4 x 5.4	0.38
63	3.3	25	28.8	32	160	7.1	6.8	5 x 5.4	0.52
63	4.7	25	49	29.562	147.81	13.8	13.2	5 x 5.4	0.52
63	10	25	99	27.356	136.78	50.4	48.4	6.3 x 5.4	0.65
63	22	25	141.6	23.122	115.61	99.9	95.9	6.3 x 7.7	0.82
63	33	25	162.4	18.963	94.815	151.3	145.2	6.3 x 7.7	0.82
63	47	25	388.8	15.457	77.285	116.6	111.9	8 x 10.2	1.35
63	100	15	63	5.4	5.6	140	134.4	10 x 10	10.46
63	220	15	139	5.3	5.5	280	268.8	12.5 x 13.5	11.24
63	330	15	208	4.95	5	346	332.2	12.5 x 16	11.98
63	470	15	296	4.77	4.8	494	474.2	16 x 16.5	13.56
100	3.3	10	49.9	40.012	200.06	6	5.8	6.3 x 5.4	0.52
100	4.7	10	94.1	38.125	190.625	9	8.6	6.3 x 5.4	0.52
100	10	10	130	31.019	155.095	13	12.5	6.3 x 7.7	0.82

Uном, В	Сном, мкФ	tg δ, % 25°C, 50Гц	Iут, мкА 25°C	Z, Ом 25°C	Rэкв, Ом 25°C, 100Гц	Iном, мА 100°C, 50Гц	Iном, мА 105°C, 50Гц	Габарит, мм D x H	Масса, г
100	22	10	266	28.015	140.075	15	14.4	8 x 10.2	1.35
100	33	15	33	14	15	70	67.2	10 x 10	10.46
100	47	15	47	11.8	12.5	135	129.6	10 x 10	10.46
100	100	15	300	10.4	11	179	171.8	12.5 x 13.5	11.24
100	220	15	220	9.8	10.8	250	240	16 x 16.5	13.56
100	330	15	330	8.8	10.5	321	308.2	18 x 16.5	14.47
160	4.7	20	102.6	98.5	450	6	5.8	6.3 x 7.7	0.82
160	10	20	260.5	48.5	242.5	6.2	6	8 x 10.2	1.35
160	22	10	95	18.5	20	59	56.6	12.5 x 13.5	11.24
160	33	10	131	17	18	72	69.1	12.5 x 13.5	11.24
160	47	10	301	14	16	86	82.6	12.5 x 16	11.98
250	10	25	75	23	25	34	32.6	10 x 10	10.46
250	22	25	135	22.5	23	59	56.6	12.5 x 13.5	11.24
250	33	25	330	20.8	22	74	71	12.5 x 16	11.98
250	47	25	260	18.7	20	95	91.2	16 x 16.5	13.56
315	4.7	25	60	48	50	23	22.1	10 x 10	10.46
315	10	25	126	35	38	31	29.8	12.5 x 13.5	11.24
315	22	25	278	34	36	42	40.3	12.5 x 16	11.98
315	33	25	416	31	35	68	65.3	16 x 16.5	13.56
350	3.3	25	47	68	70	21	20.2	10 x 10	10.46
350	4.7	25	66	63	65	22	21.1	10 x 10	10.46
350	10	25	140	59	61	30	28.8	12.5 x 13.5	11.24
350	22	25	308	57	58.8	43	41.3	12.5 x 16	11.98
350	33	25	462	50	54.4	71	68.2	16 x 16.5	13.56
400	3.3	25	51	84	90	19	18.2	10 x 10	10.46
400	4.7	25	63	79	85	20	19.2	10 x 10	10.46
400	10	25	105	68	70	30	28.8	12.5 x 13.5	11.24
400	22	25	201	48.8	50	60	57.6	16 x 16.5	13.56
400	33	25	528	46	48.8	75	72	18 x 16.5	13.56
450	3.3	25	59	100	120	22	21.1	12.5 x 13.5	11.24
450	4.7	25	85	90	110	23	22.1	12.5 x 13.5	11.24
450	10	25	180	80	88	30	28.8	12.5 x 16	11.98
450	22	25	396	30	55	56	53.8	16 x 16.5	13.56

ЗНАЧЕНИЯ ЭЛЕКТРИЧЕСКИХ ПАРАМЕТРОВ КОНДЕНСАТОРОВ К50-97а ПРИ ПОСТАВКЕ

Номинальное напряжение Uном, В	Номинальная ёмкость Сном, мкФ, при Т=(20±1) °С, F=120 Гц	Ток утечки Iут, мкА, при Т=(20±1) °С, не более	Полное сопротивление Z, Ом, при Т=(25±1)°С, F=100 кГц для Сном≤1000 мкФ, не более	Амплитудный номинальный пульсирующий рабочий ток			D×L мм×мм	Масса, г	Тан потер при Т
				Iном. 50Гц, 100°С, мА, при Т=(100±1) °С, F=50 Гц номинал	Iном. 50Гц, 105°С, мА, при Т=(105±1) °С, F=50 Гц номинал	Iном. 100кГц, 105°С, мА, при Т=(105±1) °С, F=100 кГц			F=50 Г не боле
6,3	470	30	0,45	156	150	600	8,0×10,5	1,35	20,8
10	470	47	0,5	156	150	600	8,0×10,5	1,35	15,2
16	100	100,8	1,7	62,4	60	240	6,3×6,1	0,52	16
16	470	75	0,8	156	150	600	8,0×10,5	1,35	20,8
16	1 000	160	0,8	260	250	1000	12,5×13,8	11,24	18,4
25	100	25	0,9	72,8	70	280	6,3×8,0	0,82	11,2
25	220	55	0,5	156	150	600	8,0×10,5	1,35	11,2
25	330	82,5	0,5	156	150	600	10,0×10,5	1,72	12
25	470	117,5	0,3	221	212,5	850	10,0×10,5	1,72	12
35	33	11,5	2,0	62,4	60	240	6,3×6,1	0,52	9,6
35	47	16,45	2,1	62,4	60	240	6,3×6,1	0,52	10,4
35	100	35	1,1	72,8	70	280	6,3×8,0	0,82	10,4
35	220	77	0,7	156	150	600	8,0×10,5	1,35	11,2
35	330	116	2,5	221	212	850	10,0×10,5	1,72	20
40	330	132	0,25	221	212	850	10,0×10,5	1,72	9,6
50	47	23,5	0,75	50,7	47,7	195	8,0×10,5	1,35	8
50	220	110	0,18	174,2	167,5	670	12,5×13,8	11,24	8
50	470	235	0,8	418	402	1610	16,0×16,8	8,50	9,6
50	1 000	500	0,13	418	402	1610	18,0×16,8	11,30	11,2
63	100	63	0,7	104	100	400	10,0×10,5	1,72	6,4

УПАКОВКА КОНДЕНСАТОРОВ В БЛИСТЕРНУЮ ЛЕНТУ

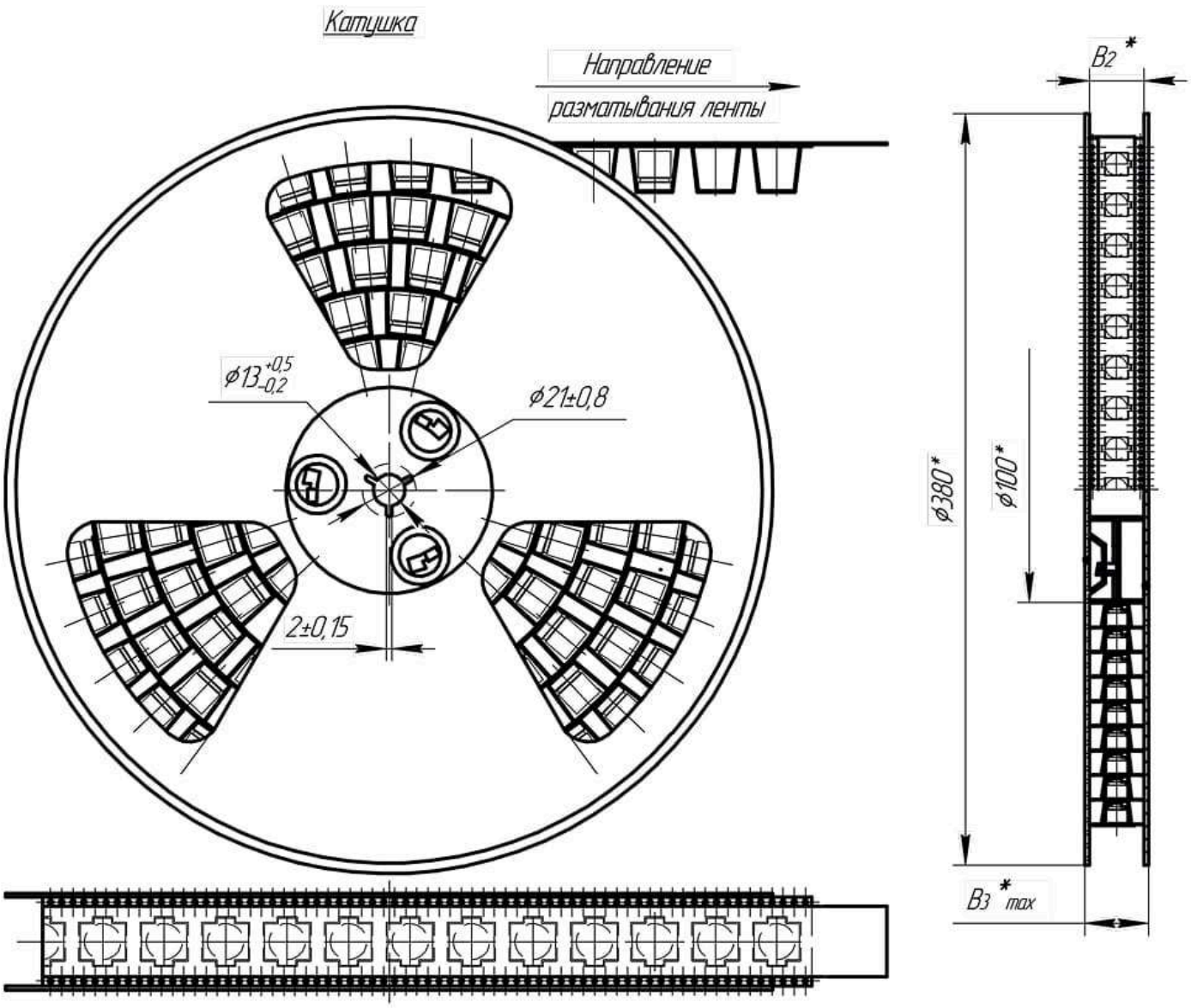

B_2, мм	B_3, мм	Количество, шт, не более	Габаритные размеры конденсатора, мм
12	17	1900	⌀4x5,4
12	17	1250	⌀5x5,4
16	21	1250	⌀6,3x5,4
16	21	1000	⌀6,3x7,7
24	29	480	⌀8x10,2
24	29	480	⌀10x10
32	37	200	⌀12,5x13,5
32	37	170	⌀12,5x16
44	49	140	⌀16x16,5
44	49	90	⌀18x16,5

НАДЁЖНОСТЬ КОНДЕНСАТОРОВ

Безотказность	Наработка t_λ, ч, не менее	Интенсивность отказов конденсаторов, λ, 1/ч, не более
Предельно-допустимый режим (Uном, Токр=105°C) (D корпуса 4-6.3 мм)	1 000	$2x10^{-4}$
Предельно-допустимый режим (Uном, Токр=105°C) (D корпуса 8-18 мм)	2 000	$1x10^{-4}$
Типовой режим (0.7Uном, Токр=55°C) (D корпуса 4-6.3 мм)	30 000	$1x10^{-5}$
Типовой режим (0.7Uном, Токр=55°C) (D корпуса 8-18 мм)	35 000	$1x10^{-5}$
Сохраняемость Гамма-процентный срок сохраняемости конденсаторов Тсу при у=95%, лет, не менее	20	

Допустимое значение номинального пульсирующего тока в зависимости от температуры и частоты вычисляют по формуле: **I = Iном × Kt × Kf** , где Iном — допустимое значение номинального пульсирующего тока при температуре 100°C на частоте 50 Гц (см. таблицу «Значения электрических параметров конденсаторов»)

K_T - КОЭФФИЦИЕНТ КОРРЕКЦИИ Iном В ЗАВИСИМОСТИ ОТ ТЕМПЕРАТУРЫ

Токр, °C	25	40	50	60	70	85	100	105
K_T	1.2	1.19	1.18	1.16	1.13	1.08	1.0	0.96

K_F - КОЭФФИЦИЕНТ КОРРЕКЦИИ Iном В ЗАВИСИМОСТИ ОТ ЧАСТОТЫ

F, Гц	50	100	120	300	600	10 000	1 000	100 000	300 000
K_F	1.0	1.25	1.3	1.5	1.63	1.69	1.88	1.98	2

КОДИРОВАННОЕ УСЛОВНОЕ ОБОЗНАЧЕНИЕ КОНДЕНСАТОРОВ (ИДЕНТИФИКАЦИОННЫЙ НОМЕР (PARTNUMBER))

КОНДЕНСАТОР К50-97 – 6.3В – 22МКФ (±20) % – ЕВАЯ.673541.054ТУ
(K50-97-B-226M-D4H5Z4-PET-0-1A-054)

1	2	3	4	5	6	7	8
Конденсатор К50-97	6.3В	22мкФ	±20%	D=4мм	H=5.4мм	PET	ЕВАЯ.673541.054ТУ
K50-97	B	226	M	D4	H5Z4	PET-0-1A	054

1. К50-97 – конденсатор К50-97

2. Код номинального напряжения

Код	B	D	E	G	H5	S	J	K	N	Q	W	X	T	Y	U
Uном, В	6.3	10	16	25	35	40	50	63	100	160	250	315	350	400	450

3. Код номинальной ёмкости

Код	105	225	335	475	106	226	336	476
Сном, мкФ	1	2.2	3.3	4.7	10	22	33	47

Код	107	227	337	477	108	228	338	478	109
Сном, мкФ	100	220	330	470	1000	2200	3300	4700	10000

4. Код допуска по ёмкости

Код	M	S
Допуск, %	±20	+50; –20

5. Код диаметра конденсатора

Код	D4	D5	D6Z3	D8	D10	D12Z5	D16	D18
Диаметр, мм	4	5	6.3	8	10	12.5	16	18

6. Код высоты конденсатора

Код	H5Z4	H7Z7	H10	H10Z2	H13Z5	H16	H16Z5	H23Z5
Высота, мм	5.4	7.7	10	10.2	13.5	16	16.5	23.5

7. Код изоляции

Код	Расшифровка
PET-0	Неизолированные, упаковка в коробку для ручной сборки аппаратуры
PET-0-1A	Неизолированные, упаковка для автоматизированного монтажа в катушке с расстоянием между осями выводов конденсатора 1мм

Код	Расшифровка
PET-0-1Z3A	Неизолированные, упаковка для автоматизированного монтажа в катушке с расстоянием между осями выводов конденсатора 1.3мм
PET-0-2Z2A	Неизолированные, упаковка для автоматизированного монтажа в катушке с расстоянием между осями выводов конденсатора 2.2мм
PET-0-3Z1A	Неизолированные, упаковка для автоматизированного монтажа в катушке с расстоянием между осями выводов конденсатора 3.1мм
PET-0-4A	Неизолированные, упаковка для автоматизированного монтажа в катушке с расстоянием между осями выводов конденсатора 4мм
PET-0-6Z3A	Неизолированные, упаковка для автоматизированного монтажа в катушке с расстоянием между осями выводов конденсатора 6.3мм

8. Код ТУ

Код	Обозначение ТУ
054	ЕВАЯ.673541.054ТУ

ПРИМЕР УСЛОВНОГО ОБОЗНАЧЕНИЯ ПРИ ЗАКАЗЕ

КОНДЕНСАТОР К50-97 – 16В – 100мкФ ±20% ЕВАЯ.673541.054 ТУ
КОНДЕНСАТОР К50-97 – 16В – 100мкФ (+50 -20)% ЕВАЯ.673541.054 ТУ
КОНДЕНСАТОР К50-97а – 25В – 330мкФ ±20% ЕВАЯ.673541.054 ТУ